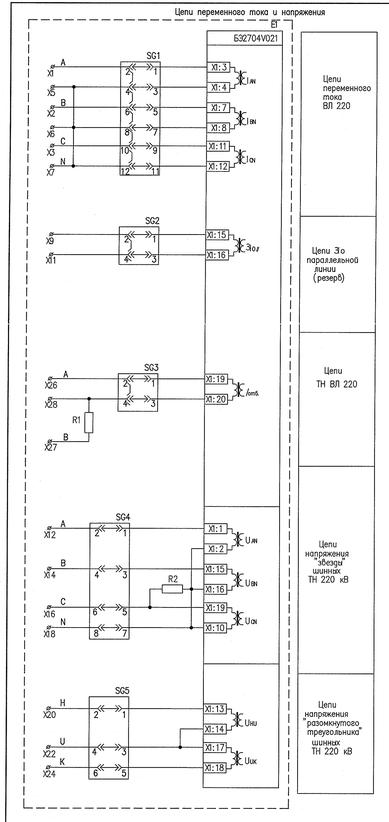

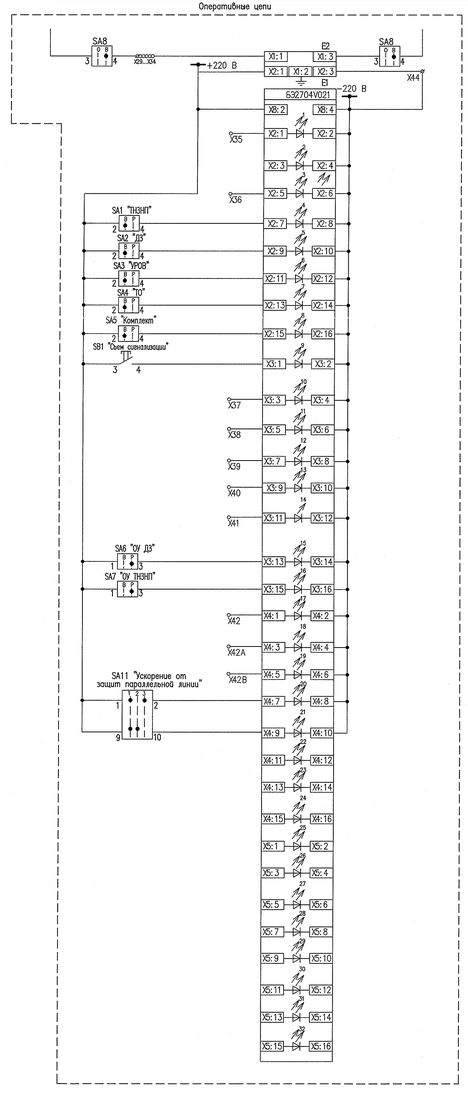

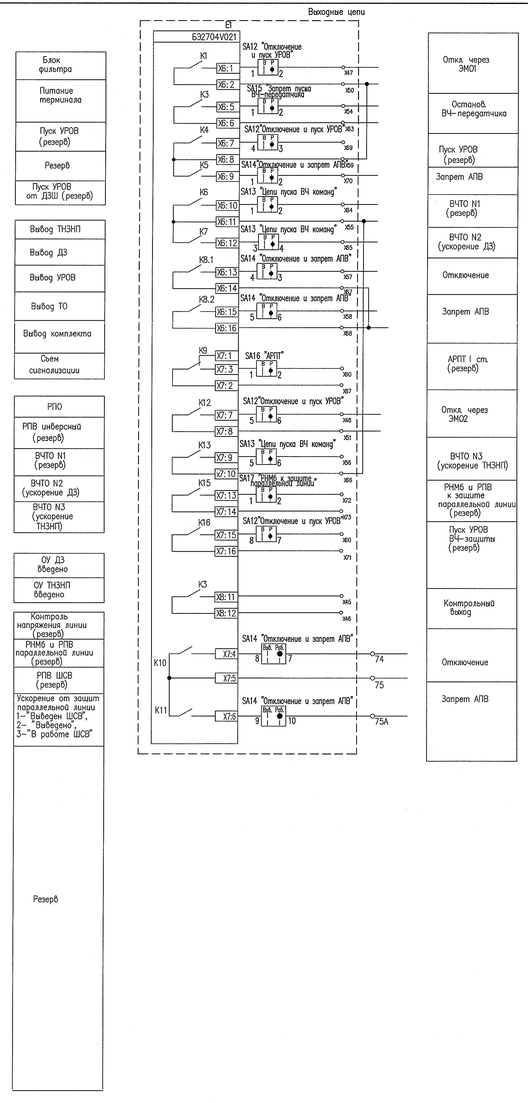

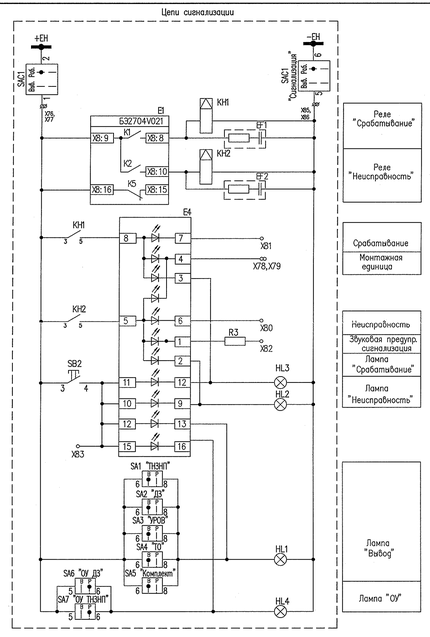

Таблица 1 – Надписи положения переключателей

Обозначение переключателя	Положение рукоятки	Надпись
SA1 "ТНЗНП"	1	"Вывод"
SA2 "ДЗ"		
SA3 "УРОВ"		
SA4 "ТО"		
SA5 "Комплект"		
SA6 "ОУ ДЗ"		
SA7 "ОУ ТНЗНП"		
SA8 "Питание"		
SA12 "Отключение и пуск УРОВ"		
SA13 "Цепи пуска ВЧ команд"	2	"Работа"
SA14 "Отключение и запрет АПВ"		
SA15 "Запрет пуска ВЧ-передатчика"		
SA16 "АРПТ"		
SA17 "РНМ6 к защите параллельной линии"		
SAC1 "Сигнализация"		
SAC2 "Цепи регистратора"		
SA11 "Ускорение защит параллельной линии"	1	"Выведен ШСВ"
	2	"Выведено"
	3	"В работе ШСВ"

ПРИЛОЖЕНИЕ К (обязательное)
типовой шкаф резервной защиты Ш32607А 021

Перечень аппаратуры

Позицион. обозначение	Наименование	Кол.	Примечание
БВС-2. РЩ ОРУ-220 кВ. Шкаф резервной защиты ВЛ 220 кВ			
E1	Терминал Б32704V021-20Е2 УХЛ4	1	ООО НП "ЭКРА"
E2	Блок фильтра типа П1712А 220 В	1	
E4	Блок диодный ЭКРА.687272.001-22		
EF1, EF2	Модуль с RC ЭКРА.301411.420	2	
HL1, HL3	Арматура светосигнальная CL-520Y	2	желтая
HL2	Арматура светосигнальная CL-520R	1	красная
HL4	Арматура светосигнальная CL-520G	1	зеленая
KH1, KH2	Реле РУ21-1 УХЛ4 =220 В, утопленного	2	
	монтажа ТУ16-524.465-79		
R3	Резистор С5-35В-50 Вт – 3,9 кОм ±10 %	1	
R2	Резистор С5-35В-16 Вт – 15 кОм ±10 %	1	
R1	Резистор С5-35В-50 Вт – 680 Ом ±10 %	1	
SA1–SA7 SAC1,SAC2	Переключатель SEZ S10 JD 0202365 A4/77	9	
SA8	Переключатель DECA A204S-2E20	1	
SA11	Переключатель SEZ S10 JD 03032364 A4/77	1	
SA12,SA13, SA15–SA17	Переключатель SEZ S10 JD 0302370 A4/77	5	
SA14	Переключатель SEZ S10 JD 0402265 A4/77	1	
SB1	Переключатель DECA A204B-M1E10R	1	красная
SB2	Переключатель DECA A204B-M1E10B	1	черная
SG1	Блок испытательный FAME UTWE 6/8+1	1	
–	Рабочая крышка FAME FWP 8+1	1	
–	Штекерная перемычка FBS 2–8	3	Phoenix Contact
SG2–SG5	Блок испытательный FAME UTWE 6/4+1	4	
–	Рабочая крышка FAME FWP 4+1	4	
–	Штекерная перемычка FBS 2–8	2	
EL	Светильник SZ 4139.190 ~220 В, 50 Гц 18 Вт	1	Rittal
XS1	Кабель подключения SZ 4315.100	1	Rittal
SF1	Автоматический выключатель IC60N, 2P, 2A, кривая В	1	Schneider Electric
X01	Кросс W502-01-ST-8MM-8MMC в составе:	1	
–	ST розетки многомодовые-8 шт.;		
–	пигтейлы ST/PC, 62,5/125 мкм-8 шт.;		
–	ложемент для КДЗС – 2 шт.; ССД КДЗС 4525 – 8 шт.		
S01	Патч-корд оптический PC-MM62.5-ST-ST-3	1	
S02	Патч-корд оптический DPC-MM62.5-MTRJF-ST-3	1	

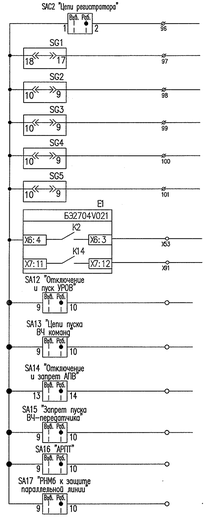

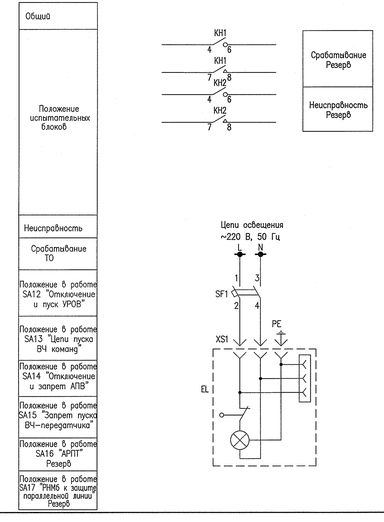

1 Положение контактов испытательных блоков при снятой рабочей крышке.

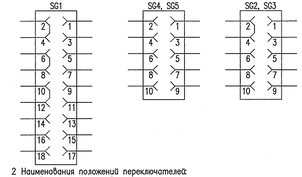

2 Наименования положений переключателей:
SA2,3 "Выбор выключателя"
1 – "Линейный"
2 – "Отключено"
3 – "Обходной"

3 Конструкция шкафов в соответствии с ГОСТ 14254-96 должна обеспечивать степень защиты от прикосновения к токоведущим частям, попадания посторонних твердых тел и жидкости IP31.

4 Шкафы защит производства ООО НПП "ЭКРА" г.Чебоксары должны быть запрограммированы и проверены на выполнение функций на заводе-изготовителе ООО НПП "ЭКРА" г.Чебоксары.

5 Сопротивление и электрическая прочность изоляции электрически не связанных цепей НКУ должна соответствовать требованиям ГОСТ Р 51321.1-2007.

6 Конструкция шкафов должна обеспечивать ввод кабелей снизу.

7 Конструкция шкафов должна обеспечивать:
– доступ для осмотра всех элементов и подтяжки контактных соединений;
– доступ к элементам, подлежащим регулировке и настройке;
– снятие элементов, подлежащих замене при эксплуатации, без демонтажа других элементов составных частей.

8 Металлоконструкции шкафов должны иметь защитное лакокрасочное или порошковое покрытие светло-серого цвета (RAL 7035). Цвет окраски цоколя черный (RAL 9005).

Кросс оптический X01

Номер бывшего отношения кросса оптического кросса	Отпуск	Тип информации	Куда	Номер бывшего отношения кросса оптического кросса	
1			E2/ST	1	S01
2				2	
3				3	
4				4	
5			E2/MTRJ	5	S02
6			E2/MTRJ	6	
7				7	
8				8	

Инв. N подл. R4.04870.5.0.32

Изм.	Кол.уч.	Лист	N док.	Подп.	Дата	R4.HD01.3930.032.02.00.001	Лист 19

Инв. N подл. | Подп. и дата | Взам. инв. N
R4.04870.5.0.32

Формат А2х3